EMPILHADEIRA E GUINDAUTO
SCORPION
FHCT3K/8700

A agilidade da ***empilhadeira*** e o alcance do ***guindaste*** no **mesmo equipamento.**

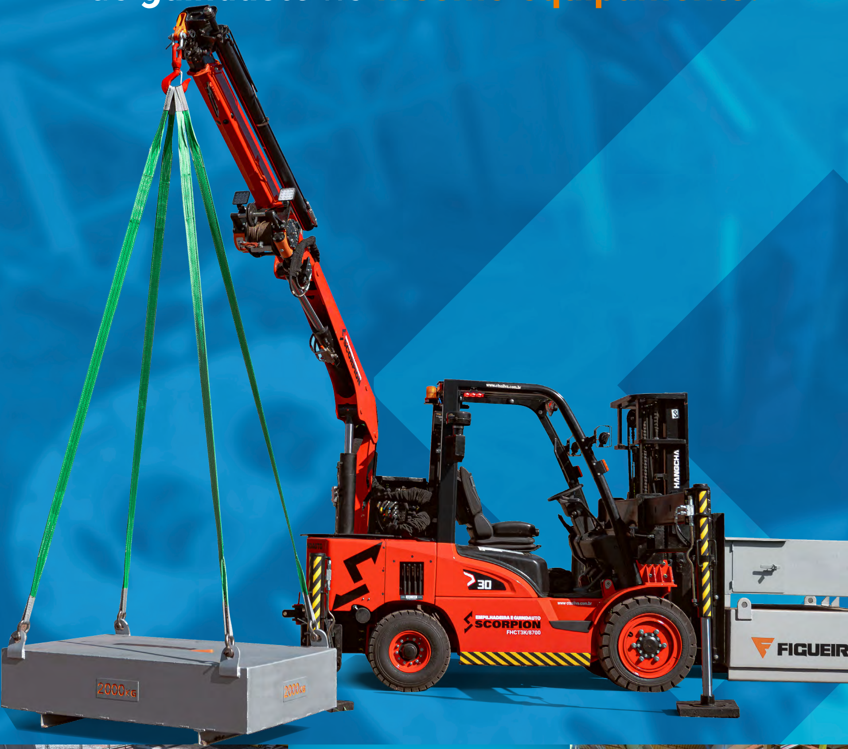

FIGUEIRÓ
METALÚRGICA E GUINDASTES

Inovação 2-em-1

Um equipamento versátil desenvolvido para eliminar gargalos logísticos e trabalhar nos pontos mais apertados da sua fábrica.

FIGUEIRÓ
FIGUEIRÓ
HANGCHA
30
SCORPION
SCORPION

EMPILHADEIRA HANGCHA 3TON

Capacidade robusta para carregar, descarregar e posicionar paletes ou maquinários pesados com total estabilidade.

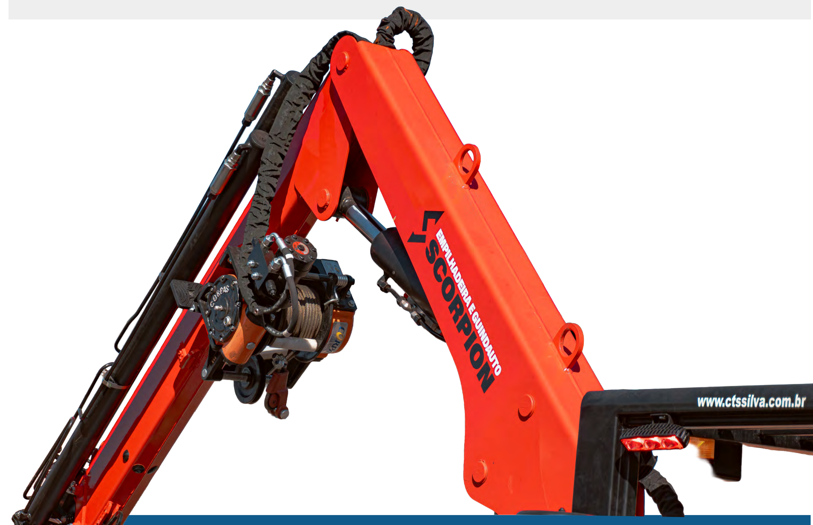

GUINDASTE TKA 8700

Braço articulado de alta precisão para içamentos, ideal para montagens industriais e manutenções internas ou externas.

OPCIONAIS DO GUINDASTE

- GUINCHO DE CABO
- CONTROLE REMOTO
- INCLINÔMETRO + **LIMITADOR DE CARGA**

Versatilidade sob medida

Escolha a **motorização ideal** para o seu ambiente de trabalho com as versões disponíveis a **diesel ou gás GLP**. Para aumentar a eficiência nas manobras, o equipamento **pode vir com controle remoto sem fio** do guindaste, permitindo que o operador se posicione no melhor ângulo de visão.

Por que escolher a Scorpion?

Análise de viabilidade técnica

Nossa equipe avalia as necessidades da sua operação sem custo para mapear o ganho real de produtividade no seu espaço físico.

Menos custos operacionais

A combinação de duas funções elimina o tempo de espera entre a chegada de uma empilhadeira e o posicionamento de um guindaste, acelerando o fluxo de trabalho.

01 Operação contínua

A engenharia do equipamento permite alternar o uso das funções de forma imediata, mantendo o ritmo de trabalho elevado no chão

02 Economia real de recursos

Nossa equipe avalia as necessidades da sua operação sem custo para mapear o ganho real de produtividade no seu espaço físico.

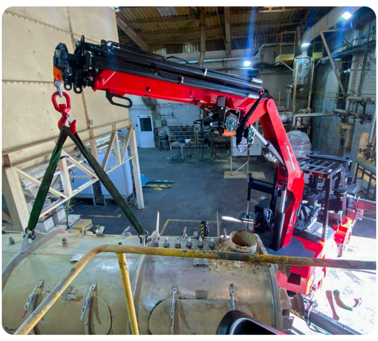

03 Projeto com responsabilidade técnica

A Scorpion é entregue com ART registrada e cálculo estrutural completo. Cada parafuso de fixação foi dimensionado conforme as cargas reais de trabalho do equipamento, garantindo integridade estrutural sob operação contínua.

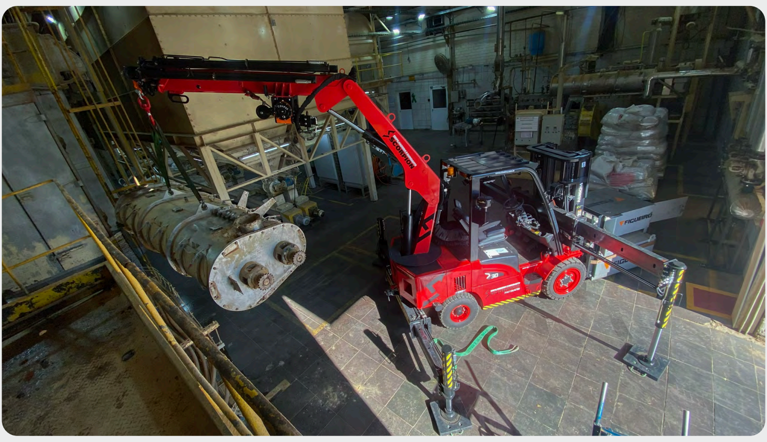

Empilhadeira
HANGCHA _ 3000
Guindaste
TKA ______ 8.700

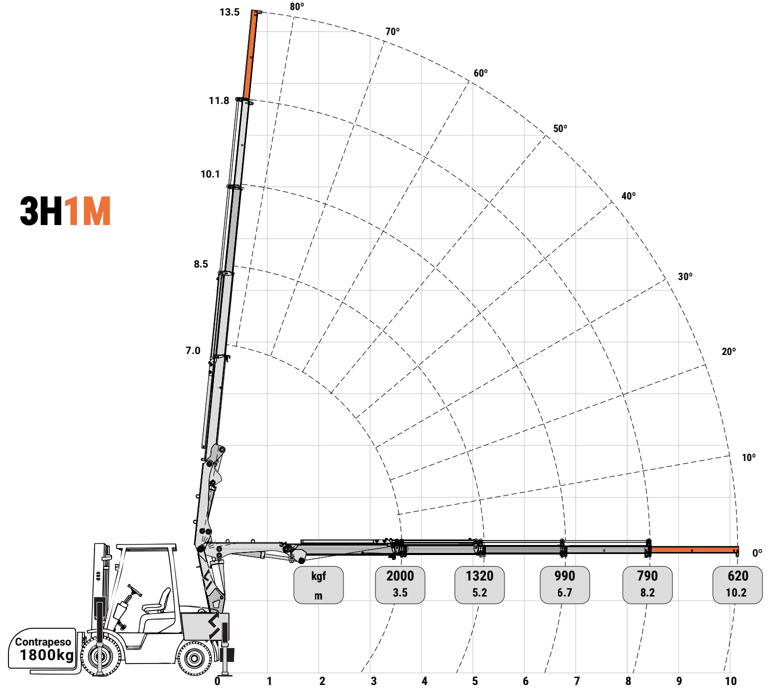

kgf	2000	1320	990	790	620
m	3.5	5.2	6.7	8.2	10.2

Vista Superior

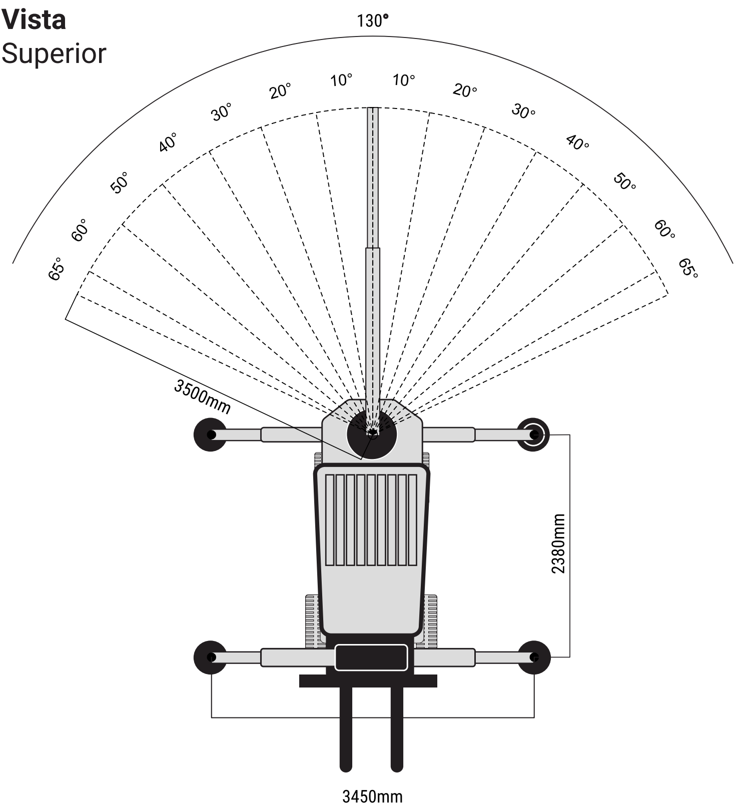

EMPILHADEIRA E GUINDAUTO
SCORPION

> “ Conseguimos movimentar e posicionar tubulações pesadas dentro do pavilhão sem precisar mexer na estrutura do telhado, algo que seria impossível com muncks convencionais. ”

★★★★★
Depoimento de um de nossos clientes

A SOLUÇÃO

A Figueiró Metalúrgica e Guindastes uniu a capacidade de carga de uma empilhadeira de 3 toneladas com a precisão e o alcance do Guindaste TKA 8700. Esse projeto nasceu para atender indústrias que precisam de movimentação pesada em espaços confinados, onde caminhões munck comuns não conseguem entrar.

Com a Scorpion, você realiza a carga, a descarga e o içamento usando apenas uma máquina. É menos tempo de pátio parado, maior segurança operacional e um investimento que se paga rapidamente pela redução de custos logísticos.

PARA MAIS INFORMAÇÕES

Fale com a nossa equipe para entender como reduzir o custo logístico da sua empresa eliminando a necessidade de múltiplos equipamentos. Agende uma demonstração técnica ou solicite um orçamento para compra ou locação.

Fale com a gente e vamos montar a sua Scorpion!

☎ 51 99528-7463

FIGUEIRÓ
METALÚRGICA E GUINDASTES

Maurício Cardoso, 6055 Cinco de Maio,
Montenegro, RS, 92518-230

www.figueiromt.com.br